第１０回薫風杯争奪
第60回上越市冬季愛好者大会

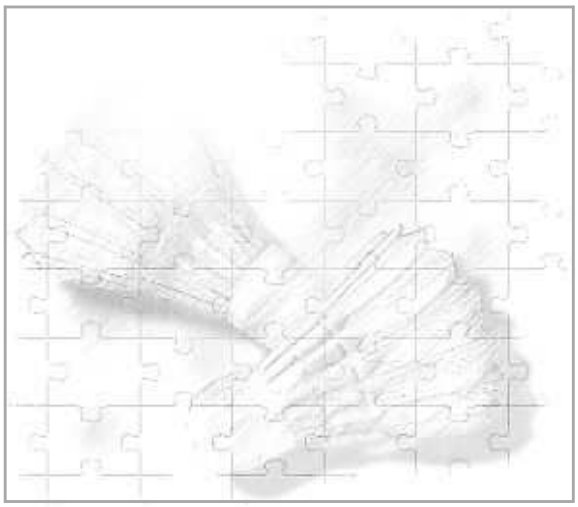

主催：上越市バドミントン協会
後援：上越市教育委員会・一般財団法人上越市体育協会
協賛：薫風スポーツ株式会社

日時：２０１８年３月１１日（日）
開　　場　　：８時００分
代表者会議　　：８時３０分
開　会　式　　：８時４５分

会場：上越総合体育館・身障者体育館

大会役員

会長　　高山純一
副会長　有坂正一　　小松一郎
理事長　牛木　孝

競技役員

競技委員　　吉田　誠　　清水順也　　渡邉正美
総務委員　　寺島　忠　　坂口輝夫　　小黒健太
審判委員　　岡田和也　　布施雄三　　伊倉悠示
救　　護　　かなや接骨院 院長 金谷隆史 TEL:025-525-0288
進行・記録　ＴＢＣ・大手町ファイターズ・直江津ＪＢＣ

開会式次第

１．選手整列
２．開式宣言
３．会長挨拶
４．競技及び審判上の注意
５．進行上の注意及び諸連絡
６．閉式宣言
７．選手退場

競技上の注意：

①現行の（財）日本バドミントン協会競技規則により行う。
　ただし、服装については適用しない。
②試合数の多い種目については、減点試合とする　（減点種目については代表者会議にて）
　　１５点３ゲーム　または　２１点１ゲーム
　　（１４点オール後の延長は２点差または２１点まで）
③ゲーム中に一方のサイドが１１点になったときに６０秒以内のインターバルが与えられる。（ただし、減点試合においては与えない）また、ゲーム間は１２０秒以内のインターバルが与えられる。
④進行の迅速化を図るため、選手はコールされたらすぐコートに入り、主審は選手がそろい次第、速やかに試合を始めること。

男子複Ａ(MDA)

Aリーグ	上野優 吉田誠	髙橋和 秋山元	佐藤朝 高野和	樺澤圭 竹内洋	勝点	勝ｹﾞｰﾑ	負ｹﾞｰﾑ	勝　敗	順位
上野優(翔羽クラブ) 吉田誠(上翔クラブ)		5	3	1					
髙橋和弥(大手町ファイター) 秋山元樹(やすづかクラブ)			2	4					
佐藤朝飛(有恒高校) 高野和哉(有恒高校)				6					
樺澤圭介(高田クラブ) 竹内洋二(高田クラブ)									

1　上野優・吉田誠　――　樺澤圭介・竹内洋二
2　髙橋和弥・秋山元樹　――　佐藤朝飛・高野和哉
3　上野優・吉田誠　――　佐藤朝飛・高野和哉
4　髙橋和弥・秋山元樹　――　樺澤圭介・竹内洋二
5　上野優・吉田誠　――　髙橋和弥・秋山元樹
6　佐藤朝飛・高野和哉　――　樺澤圭介・竹内洋二

Bリーグ	松井宏 伊倉悠	小黒健 矢澤鋭	平野楓 大口海	木村友 谷川陽	勝点	勝ｹﾞｰﾑ	負ｹﾞｰﾑ	勝　敗	順位
松井宏樹(上翔クラブ) 伊倉悠示(上翔クラブ)		5	3	1					
小黒健太(大手町ファイター) 矢澤鋭太(関根学園高校)			2	4					
平野楓太(関根学園高校) 大口海斗(南川ＢＣ)				6					
木村友幸(高田クラブ) 谷川陽亮(高田北城)									

1　松井宏樹・伊倉悠示　――　木村友幸・谷川陽亮
2　小黒健太・矢澤鋭太　――　平野楓太・大口海斗
3　松井宏樹・伊倉悠示　――　平野楓太・大口海斗
4　小黒健太・矢澤鋭太　――　木村友幸・谷川陽亮
5　松井宏樹・伊倉悠示　――　小黒健太・矢澤鋭太
6　平野楓太・大口海斗　――　木村友幸・谷川陽亮

男子複Ａ(MDA)・決勝トーナメント

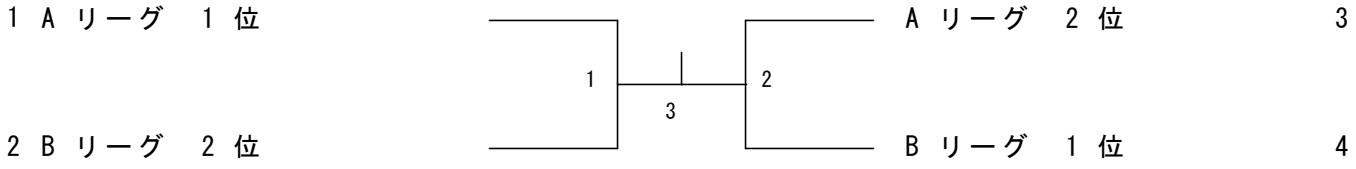

男子複Ｂ(MDB)

1 矢崎晶也(大手町ファイターズ)
平原萌(高田クラブ)

2 生利秀雄
高橋勇(板倉ＢＣ)

3 白砂俊哉
岡﨑琉哉(上越総合技術高校)

4 小嶋慎太郎
丸山陽(新井高校)

5 阿部翔晟
古川諄(高田北城高校)

6 清水翔太(つばさＪＢＣ)
堀内大悟(直江津ＪＢＣ)

7 関夏樹
内田新生(関根学園高校)

8 小池翔馬
皆川玲詩(高田高校)

9 西條勝幸(直江津ＪＢＣ)
岡崎純(ありたジュニア)

10 布施雄三(友羽会)
竹下映子(春日クラブ)

11 美濃大夢
松木省吾(新井高校)

12 新保颯太
水落翔太(上越総合技術高校)

13 庄司雅也
仲村聖吾(高田北城高校)

14 市村有希
佐合優汰(大手町ファイターズ)

15 浮塚よしの(つばさＪＢＣ)
宇賀田美琴(直江津ＪＢＣ)

16 三井一輝
大山光稀(高田北城高校)

17 上石龍平
宮澤孝佑(高田高校)

18 植木薫
中川航(高田高校)

19 堀川航太郎
清水優希(新井高校)

20 西村友希
高橋照輝(高田北城高校)

21 平野魁也
秋山凜(上越総合技術高校)

22 佐藤拓海
本臼爽(高田高校)

23 片岡一平
山本泰希(高田北城高校)

24 伊藤庄平(大手町ファイターズ)
平原育(高田クラブ)

25 堀口晃也
田鹿哲平(上越総合技術高校)

26 吉樂雄治(つばさＪＢＣ)
重原隆行(春日クラブ)

27 熊木伸(高田クラブ)
山下貴臣(大手町ファイターズ)

28 栗本祐也
閏間翔太(高田北城高校)

29 村山創太
丸山竜斗(新井高校)

30 高山純一
吉田昌平(翔羽クラブ)

31 斎藤悠樹
小池秀斗(直江津中等)

32 片山夏響
古川雄大(つばさＪＢＣ)

33 関原大泰
五十嵐涼太(高田北城高校)

34 石川勇起
阿部巧(高田北城高校)

35 福永遙郁
山本みずき(関根学園高校)

36 塩嶋伸二(板倉ＢＣ)
宮本歩(高田北城高校)

男子複Ｃ

1 丸山諒 田中陽輝（板倉中学校）
2 徳田孝汰 内山連（上越総合技術高校）
3 安達響 佐藤龍駆（高田高校）
4 横山弘汰 廣田航希（新井高校）
5 新保舞人 樋口暁亮（高田北城高校）
6 鈴木一眞 鈴木悠斗（有恒高校）
7 星野碧海（板倉中学校） 髙橋快人（板倉ＢＣ）
8 太田好光（直江津ＪＢＣ） 秋山琥太郎（ありたジュニア）
9 阿部瑛斗 鈴木啓之朗（関根学園高校）
10 上村則斗 野口峻佑（直江津中等）
11 藤原顕信 宮川史也（高田北城高校）
12 古海優雅 青木佐暁（板倉中学校）
13 山口仁輔 吉原千裕（高田高校）
14 貝沼晃太朗 渡辺葵（新井高校）
15 市川直樹 星野枢（上越総合技術高校）
16 本保咲陽子 本保義信（板倉ＢＣ）
17 秋山智亮 佐々木奈穂実（ありたジュニア）

18 阿部泰平 西澤睦樹（高田高校）
19 八木法智 清水小春（高田農業高校）
20 小山啓介 太田麻紀（直江津ＪＢＣ）
21 筧翔太 杉田翔太（高田北城高校）
22 牛木優作 北岡勇気（高田高校）
23 坂詰一真 佐藤正宗（上越総合技術高校）
24 伊藤悠成 古海結人（板倉ＢＣ）
25 小山莉空 坂田廉太朗（高田高校）
26 伊藤大生 内山賢（新井高校）
27 山田健斗 野田健太（高田北城高校）
28 宮田篤 難波克徳（上越総合技術高校）
29 笹川雅也 梅澤光翼（高田高校）
30 小林隆之介 梅谷政伍（つばさＪＢＣ）
31 岸本湧吏 宮越琉希弥（新井高校）
32 市村健竜 吉田和磨（板倉中学校）
33 大塚成海 森翔人（新井高校）
34 澗渕虎輝 平澤俊（高田北城高校）
35 上原蓮音 白砂尚哉（板倉ＢＣ）

男子複Ｄ(MDD)

Aリーグ	阿部柊 小林賢	片山礼 生利遙	大橋皇 飯野泰	勝点	勝ｹﾞｰﾑ	負ｹﾞｰﾑ	勝　敗	順位
阿部柊哉(ヴァルト) 小林賢吾(ヴァルト)		3	1					
片山礼緒(板倉ＢＣ) 生利遙斗(板倉ＢＣ)			2					
大橋皇希(ありたジュニア) 飯野泰輔(ありたジュニア)								

1　阿部柊哉・小林賢吾　――　大橋皇希・飯野泰輔
2　片山礼緒・生利遙斗　――　大橋皇希・飯野泰輔
3　阿部柊哉・小林賢吾　――　片山礼緒・生利遙斗

Bリーグ	坪井祐 金井蒼	横尾優 小山竜	山崎煌 清水晴	小山陸 佐藤光	勝点	勝ｹﾞｰﾑ	負ｹﾞｰﾑ	勝　敗	順位
坪井祐人(つばさＪＢＣ) 金井蒼空(つばさＪＢＣ)		5	3	1					
横尾優人(やすづかクラブ) 小山竜河(やすづかクラブ)			2	4					
山崎煌夏(板倉ＢＣ) 清水晴翔(板倉ＢＣ)				6					
小山陸来(直江津ＪＢＣ) 佐藤光晟(直江津ＪＢＣ)									

1　坪井祐人・金井蒼空　――　小山陸来・佐藤光晟
2　横尾優人・小山竜河　――　山崎煌夏・清水晴翔
3　坪井祐人・金井蒼空　――　山崎煌夏・清水晴翔
4　横尾優人・小山竜河　――　小山陸来・佐藤光晟
5　坪井祐人・金井蒼空　――　横尾優人・小山竜河
6　山崎煌夏・清水晴翔　――　小山陸来・佐藤光晟

男子複Ｄ(MDD)・決勝トーナメント

1 A リーグ　1 位

2 B リーグ　2 位

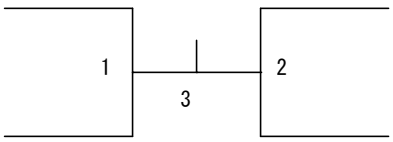

A リーグ　2 位　3

B リーグ　1 位　4

女子複Ｂ(FDB)

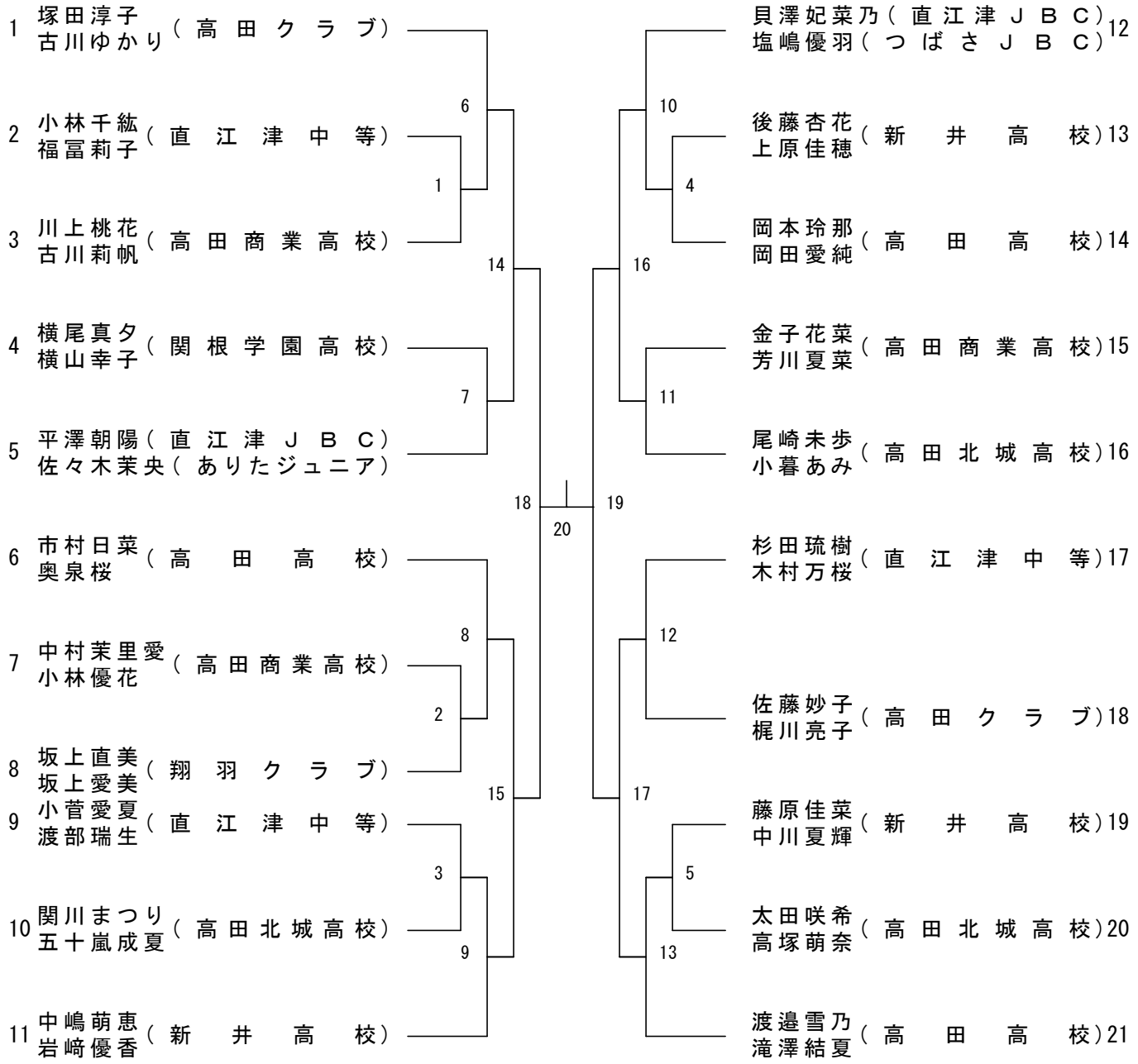
1 塚田淳子 古川ゆかり（高田クラブ）
2 小林千紘 福冨莉子（直江津中等）
3 川上桃花 古川莉帆（高田商業高校）
4 横尾真夕 横山幸子（関根学園高校）
5 平澤朝陽（直江津ＪＢＣ） 佐々木茉央（ありたジュニア）
6 市村日菜 奥泉桜（高田高校）
7 中村茉里愛 小林優花（高田商業高校）
8 坂上直美 坂上愛美（翔羽クラブ）
9 小菅愛夏 渡部瑞生（直江津中等）
10 関川まつり 五十嵐成夏（高田北城高校）
11 中嶋萌恵 岩崎優香（新井高校）
12 貝澤妃菜乃（直江津ＪＢＣ） 塩嶋優羽（つばさＪＢＣ）
13 後藤杏花 上原佳穂（新井高校）
14 岡本玲那 岡田愛純（高田高校）
15 金子花菜 芳川夏菜（高田商業高校）
16 尾崎未歩 小暮あみ（高田北城高校）
17 杉田琉樹 木村万桜（直江津中等）
18 佐藤妙子 梶川亮子（高田クラブ）
19 藤原佳菜 中川夏輝（新井高校）
20 太田咲希 高塚萌奈（高田北城高校）
21 渡邉雪乃 滝澤結夏（高田高校）
1
2
3
4
5
6
7
8
9
10
11
12
13
14
15
16
17
18
19
20

女子複Ｃ

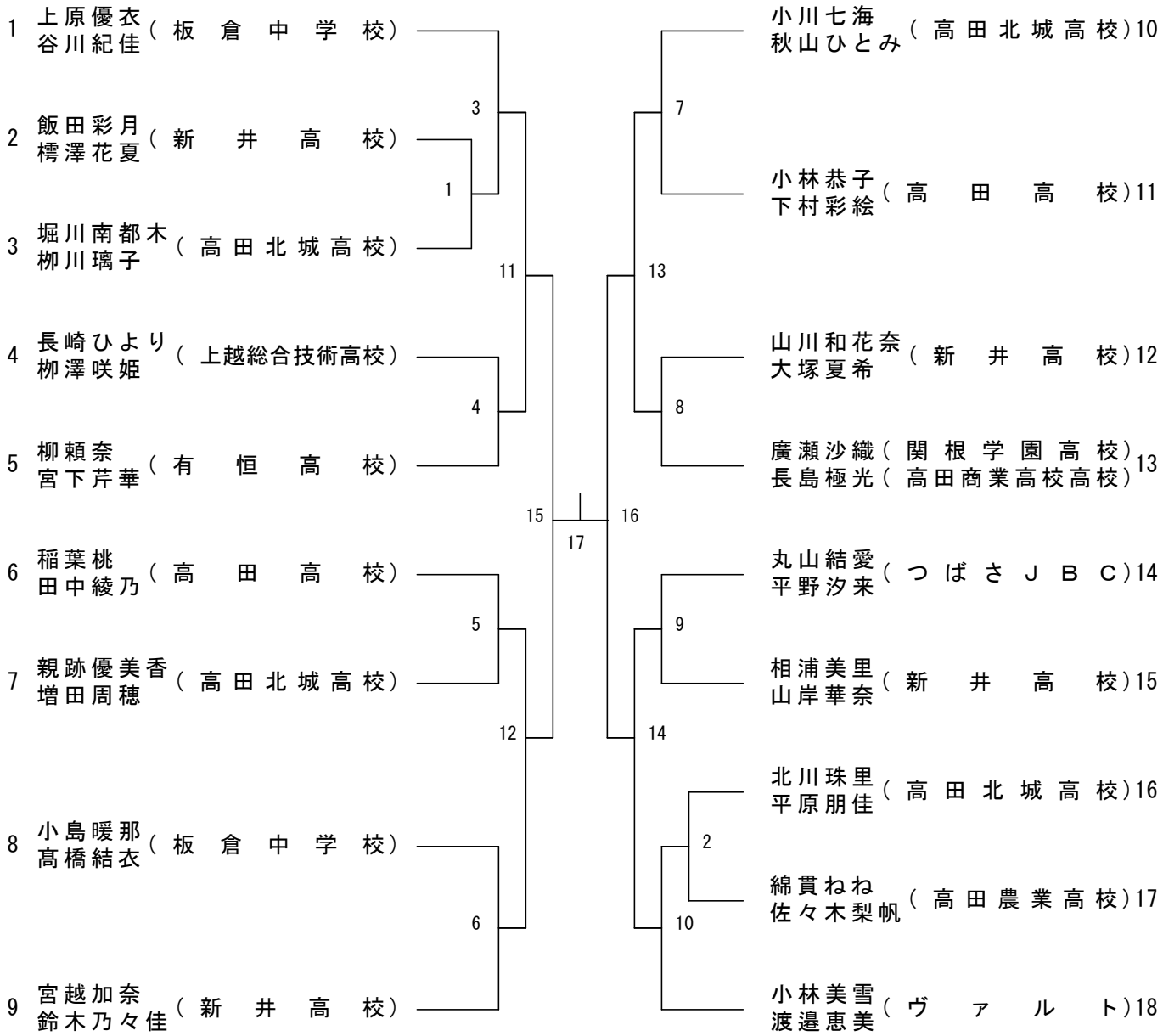
1 上原優衣 谷川紀佳 （板倉中学校）
2 飯田彩月 樗澤花夏 （新井高校）
3 堀川南都木 柳川璃子 （高田北城高校）
4 長崎ひより 柳澤咲姫 （上越総合技術高校）
5 柳頼奈 宮下芹華 （有恒高校）
6 稲葉桃 田中綾乃 （高田高校）
7 親跡優美香 増田周穂 （高田北城高校）
8 小島暖那 髙橋結衣 （板倉中学校）
9 宮越加奈 鈴木乃々佳 （新井高校）
小川七海 秋山ひとみ （高田北城高校）10
小林恭子 下村彩絵 （高田高校）11
山川和花奈 大塚夏希 （新井高校）12
廣瀬沙織 （関根学園高校） 長島極光 （高田商業高校高校）13
丸山結愛 平野汐来 （つばさＪＢＣ）14
相浦美里 山岸華奈 （新井高校）15
北川珠里 平原朋佳 （高田北城高校）16
綿貫ねね 佐々木梨帆 （高田農業高校）17
小林美雪 渡邉恵美 （ヴァルト）18
1
2
3
4
5
6
7
8
9
10
11
12
13
14
15
16
17

女子複Ｄ(FDD)

Aリーグ	登坂茉 藤澤明	吉原幸 渡辺芽	本保歩 稲葉晴	勝点	勝ｹﾞｰﾑ	負ｹﾞｰﾑ	勝　敗	順位
登坂茉莉恵(つばさＪＢＣ) 藤澤明華(つばさＪＢＣ)		3	1					
吉原幸来(ヴァルト) 渡辺芽衣(ヴァルト)			2					
本保歩友子(板倉ＢＣ) 稲葉晴花(板倉ＢＣ)								

1　登坂茉莉恵・藤澤明華　――　本保歩友子・稲葉晴花
2　吉原幸来・渡辺芽衣　――　本保歩友子・稲葉晴花
3　登坂茉莉恵・藤澤明華　――　吉原幸来・渡辺芽衣

Bリーグ	小島詩 内山彩	杉田甘 笠松千	日比陽 峰村美	飯野葵 秋山日	勝点	勝ｹﾞｰﾑ	負ｹﾞｰﾑ	勝　敗	順位
小島詩桜(つばさＪＢＣ) 内山彩瑠(つばさＪＢＣ)		5	3	1					
杉田甘夏(つばさＪＢＣ) 笠松千智(つばさＪＢＣ)			2	4					
日比陽菜(板倉ＢＣ) 峰村美和(板倉ＢＣ)				6					
飯野葵衣(ありたジュニア) 秋山日鞠(ありたジュニア)									

1　小島詩桜・内山彩瑠　――　飯野葵衣・秋山日鞠
2　杉田甘夏・笠松千智　――　日比陽菜・峰村美和
3　小島詩桜・内山彩瑠　――　日比陽菜・峰村美和
4　杉田甘夏・笠松千智　――　飯野葵衣・秋山日鞠
5　小島詩桜・内山彩瑠　――　杉田甘夏・笠松千智
6　日比陽菜・峰村美和　――　飯野葵衣・秋山日鞠

女子複Ｄ(FDD)・決勝トーナメント

1 A リーグ　1 位

2 B リーグ　2 位

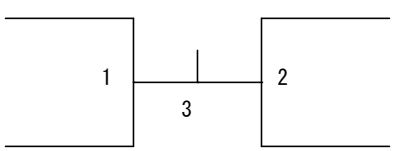

A リーグ　2 位　3

B リーグ　1 位　4

男子単Ａ(MSA)

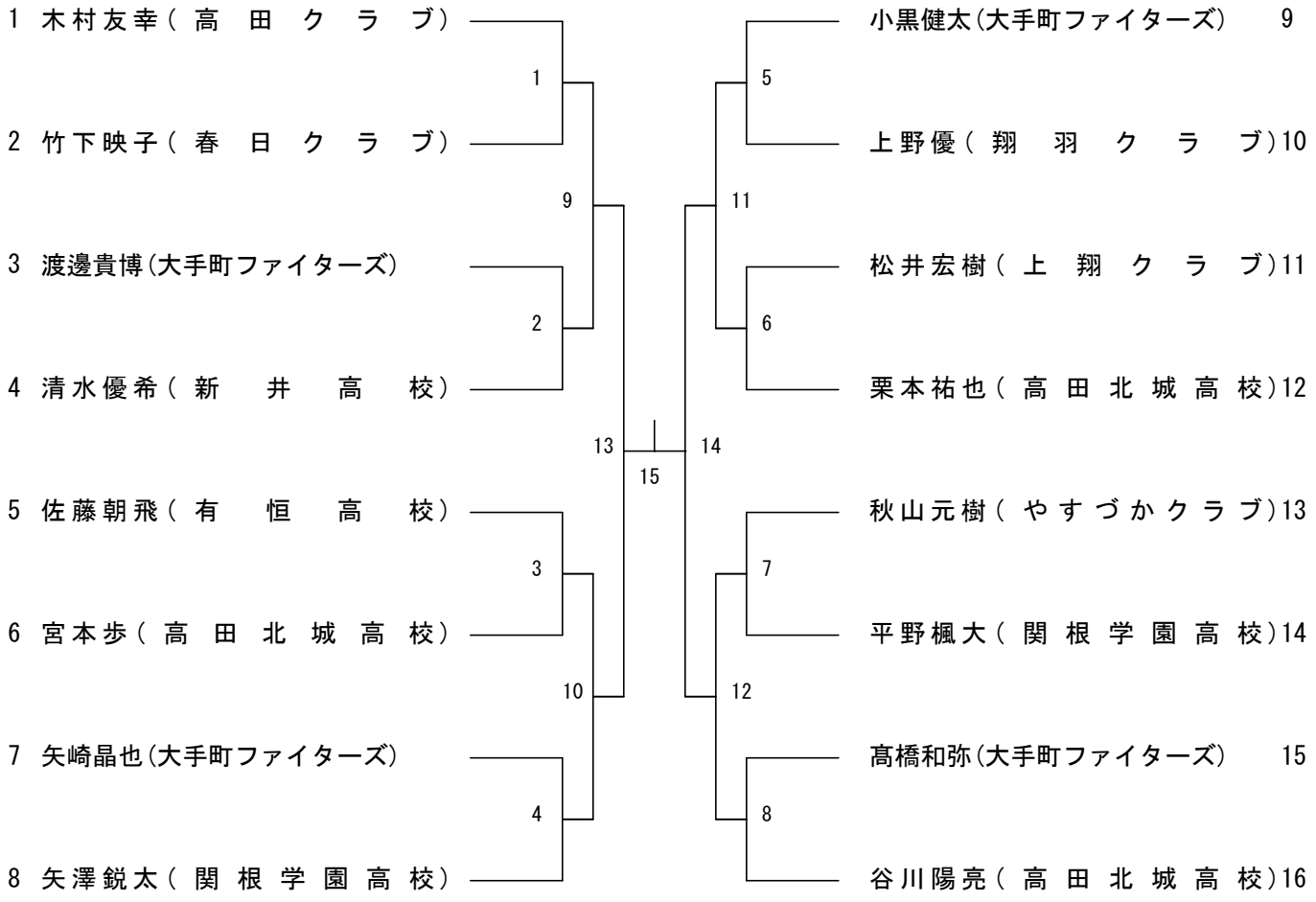
1 木村友幸(高田クラブ)
2 竹下映子(春日クラブ)
3 渡邊貴博(大手町ファイターズ)
4 清水優希(新井高校)
5 佐藤朝飛(有恒高校)
6 宮本歩(高田北城高校)
7 矢崎晶也(大手町ファイターズ)
8 矢澤鋭太(関根学園高校)
小黒健太(大手町ファイターズ) 9
上野優(翔羽クラブ)10
松井宏樹(上翔クラブ)11
栗本祐也(高田北城高校)12
秋山元樹(やすづかクラブ)13
平野楓大(関根学園高校)14
髙橋和弥(大手町ファイターズ) 15
谷川陽亮(高田北城高校)16
1
2
3
4
5
6
7
8
9
10
11
12
13
14
15

男子単Ｂ(MSB)

1 岡崎純（ありたジュニア）
2 西村友希（高田北城高校）
3 皆川玲詩（高田高校）
4 堀口晃也（上越総合技術高校）
5 庄司雅也（高田北城高校）
6 伊藤庄平(大手町ファイターズ)
7 中村拓海（有恒高校）
8 福永遙郁（関根学園高校）
9 小池秀斗（直江津中等）
10 阿部翔晟（高田北城高校）
11 佐藤拓海（高田高校）
12 五十嵐涼太（高田北城高校）
13 岡﨑琉哉（上越総合技術高校）
14 浮塚よしの（つばさＪＢＣ）
15 片山夏響（直江津中等）
16 小池翔馬（高田高校）
17 大山光稀（高田北城高校）
18 内田新生（関根学園高校）
19 宇賀田美琴（直江津ＪＢＣ）
20 井澤駿（高田商業高校）
21 阿部巧（高田北城高校）
22 斎藤悠樹（直江津中等）
23 閏間翔太（高田北城高校）
24 塩嶋伸二（板倉ＢＣ）
25 田鹿哲平（上越総合技術高校）
26 関原大泰（高田北城高校）
27 鈴木悠斗（有恒高校）
28 植木薫（高田高校）

中川航（高田高校）29
新保舞人（高田北城高校）30
山本みずき（関根学園高校）31
秋山凜（上越総合技術高校）32
西條勝幸（直江津ＪＢＣ）33
仲村聖吾（高田北城高校）34
布施大輝（高田高校）35
布施雄三（友羽会）36
石川勇起（高田北城高校）37
水落翔太（上越総合技術高校）38
鈴木一眞（有恒高校）39
三井一輝（高田北城高校）40
上石龍平（高田高校）41
清水翔太（つばさＪＢＣ）42
堀内大悟（直江津ＪＢＣ）43
古川諄（高田北城高校）44
笠原悠弥（上越総合技術高校）45
片岡一平（高田北城高校）46
宮澤孝佑（高田高校）47
佐合優汰(大手町ファイターズ) 48
丸山諒（板倉中学校）49
山本泰希（高田北城高校）50
関夏樹（関根学園高校）51
古川雄大（つばさＪＢＣ）52
本臼爽（高田高校）53
白砂俊哉（上越総合技術高校）54
高橋照輝（高田北城高校）55
生利秀雄（板倉ＢＣ）56

男子単Ｃ

1 塙良弘（直江津クラブ）
2 小山莉空（高田高校）
3 牛木大地（高田北城高校）
4 北岡勇気（高田高校）
5 星野枢（上越総合技術高校）
6 佐藤龍駆（高田高校）
7 梅谷政伍（つばさＪＢＣ）
8 阿部瑛斗（関根学園高校）
9 平澤俊（高田北城高校）
10 阿部泰平（高田高校）
11 藤原顕信（高田北城高校）
12 古海結人（板倉ＢＣ）
13 坂詰一真（上越総合技術高校）
14 大橋京太（ありたジュニア）
15 澗渕虎輝（高田北城高校）
16 市川直樹（上越総合技術高校）
17 笹川雅也（高田高校）
18 野田健太（高田北城高校）
19 野口峻佑（直江津中等）
20 吉原千裕（高田高校）
21 八木法智（高田農業高校）
22 星野碧海（板倉中学校）
23 筧翔太（高田北城高校）
24 徳田孝汰（上越総合技術高校）
25 青木佐暁（板倉中学校）
26 白砂尚哉（板倉ＢＣ）

上原蓮音（板倉ＢＣ）27
坂田廉太朗（高田高校）28
宮川史也（高田北城高校）29
佐藤正宗（上越総合技術高校）30
鈴木啓之朗（関根学園高校）31
林祐希（高田農業高校）32
牛木優作（高田高校）33
松本迅人（有恒高校）34
髙津慎之介（上越総合技術高校） 35
梅澤光翼（高田高校）36
上村則斗（直江津中等）37
宮田篤（上越総合技術高校）38
山田健斗（高田北城高校）39
山口仁輔（高田高校）40
難波克徳（上越総合技術高校）41
伊藤悠成（板倉ＢＣ）42
杉田翔太（高田北城高校）43
安達響（高田高校）44
上野博（翔羽クラブ）45
内山連（上越総合技術高校）46
古海優雅（板倉中学校）47
片山礼緒（板倉ＢＣ）48
樋口暁亮（高田北城高校）49
西澤睦樹（高田高校）50
岩﨑来希（直江津中等）51
小林隆之介（つばさＪＢＣ）52

男子単Ｄ(MSD)

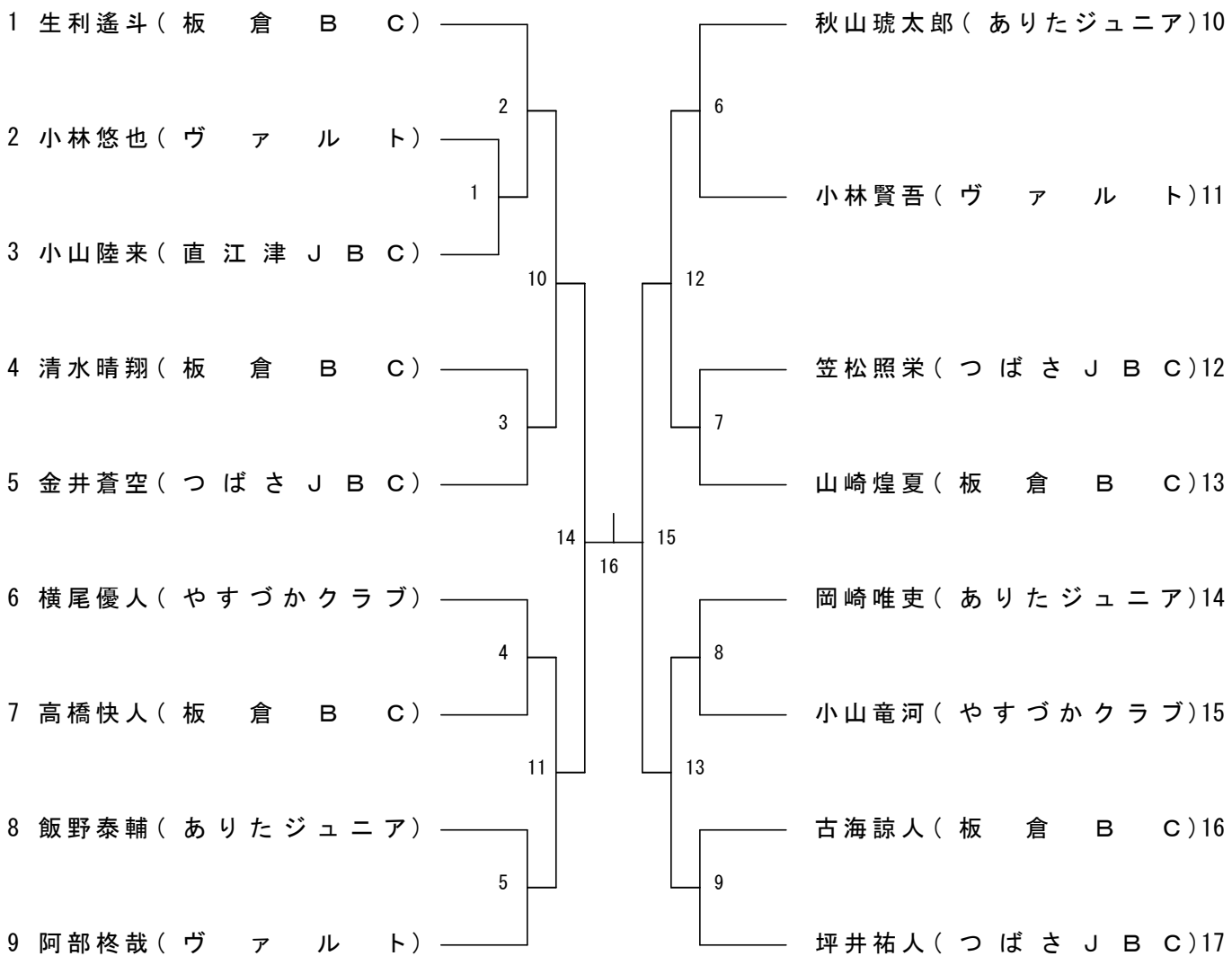
1 生利遙斗（板　倉　Ｂ　Ｃ）
2 小林悠也（ヴ　ァ　ル　ト）
3 小山陸来（直 江 津 Ｊ Ｂ Ｃ）
4 清水晴翔（板　倉　Ｂ　Ｃ）
5 金井蒼空（つ ば さ Ｊ Ｂ Ｃ）
6 横尾優人（やすづかクラブ）
7 高橋快人（板　倉　Ｂ　Ｃ）
8 飯野泰輔（ありたジュニア）
9 阿部柊哉（ヴ　ァ　ル　ト）
10 秋山琥太郎（ありたジュニア）
11 小林賢吾（ヴ　ァ　ル　ト）
12 笠松照栄（つ ば さ Ｊ Ｂ Ｃ）
13 山崎煌夏（板　倉　Ｂ　Ｃ）
14 岡崎唯吏（ありたジュニア）
15 小山竜河（やすづかクラブ）
16 古海諒人（板　倉　Ｂ　Ｃ）
17 坪井祐人（つ ば さ Ｊ Ｂ Ｃ）
1
2
3
4
5
6
7
8
9
10
11
12
13
14
15
16

女子単Ｂ(FSB)

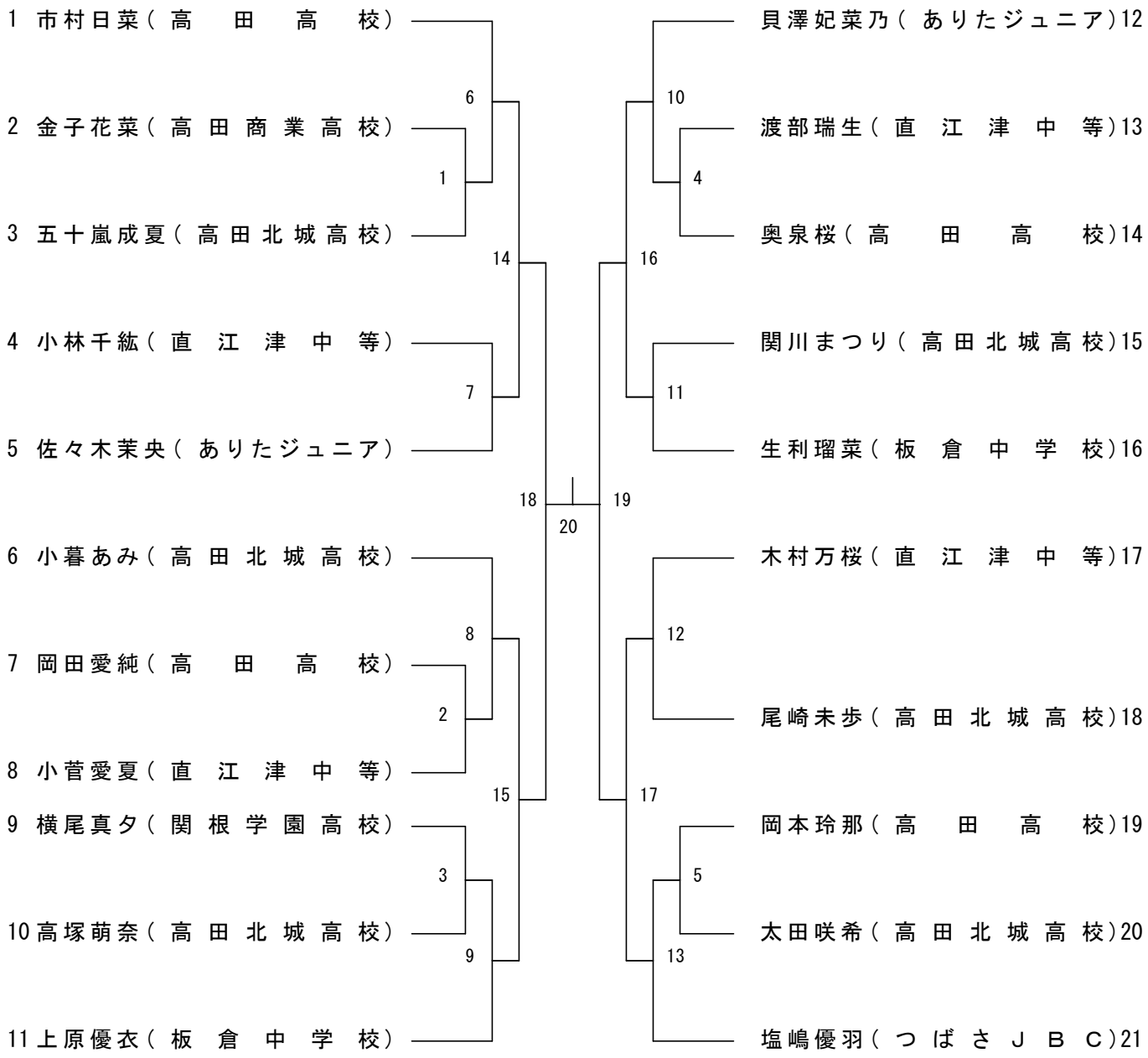
1 市村日菜（高　田　高　校）
2 金子花菜（高田商業高校）
3 五十嵐成夏（高田北城高校）
4 小林千紘（直　江　津　中　等）
5 佐々木茉央（ありたジュニア）
6 小暮あみ（高田北城高校）
7 岡田愛純（高　田　高　校）
8 小菅愛夏（直　江　津　中　等）
9 横尾真夕（関根学園高校）
10 高塚萌奈（高田北城高校）
11 上原優衣（板　倉　中　学　校）
貝澤妃菜乃（ありたジュニア）12
渡部瑞生（直　江　津　中　等）13
奥泉桜（高　田　高　校）14
関川まつり（高田北城高校）15
生利瑠菜（板　倉　中　学　校）16
木村万桜（直　江　津　中　等）17
尾崎未歩（高田北城高校）18
岡本玲那（高　田　高　校）19
太田咲希（高田北城高校）20
塩嶋優羽（つばさＪＢＣ）21
1
2
3
4
5
6
7
8
9
10
11
12
13
14
15
16
17
18
19
20

女子単Ｃ

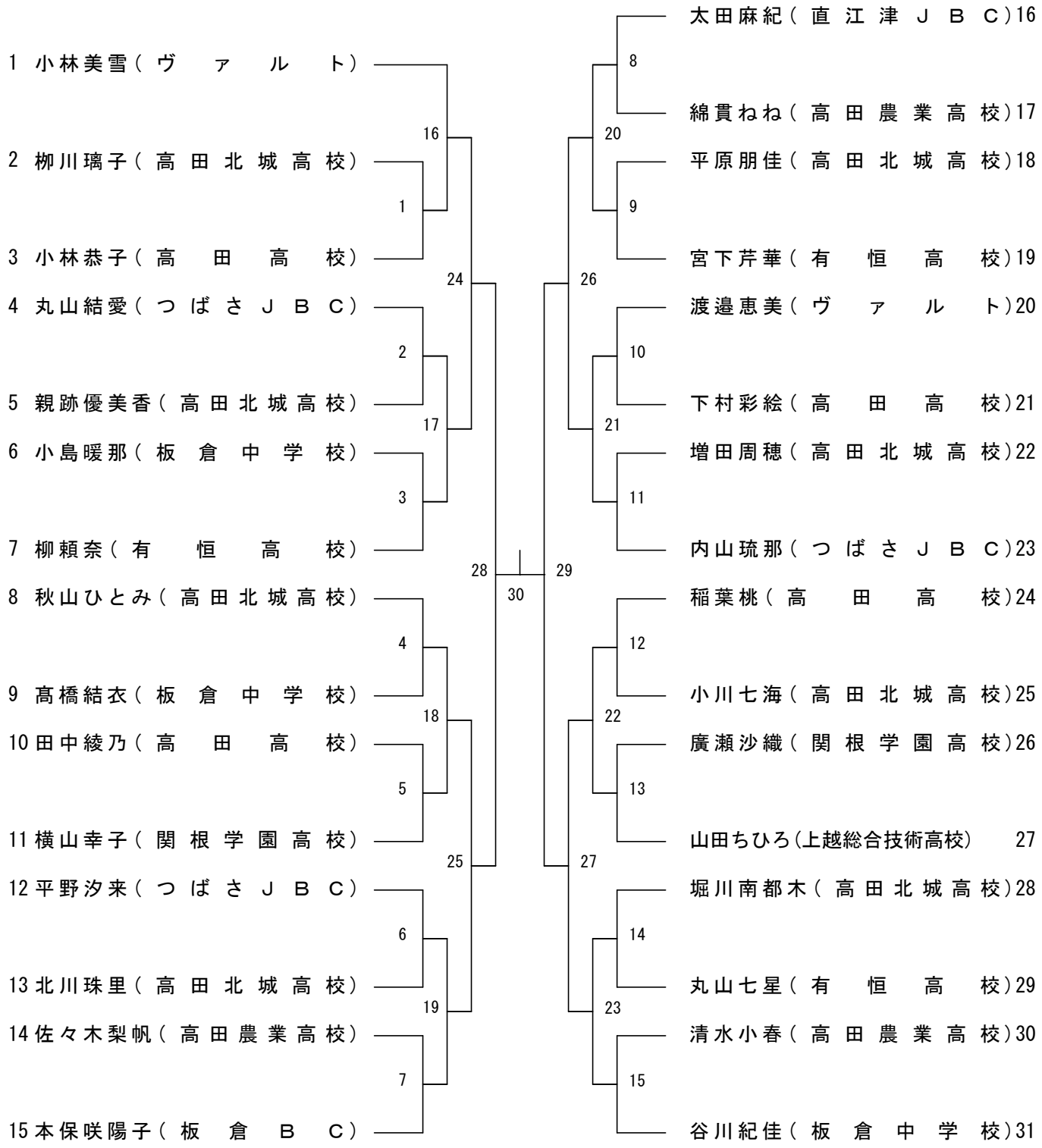
1 小林美雪（ヴァルト）
2 柳川璃子（高田北城高校）
3 小林恭子（高田高校）
4 丸山結愛（つばさＪＢＣ）
5 親跡優美香（高田北城高校）
6 小島暖那（板倉中学校）
7 柳頼奈（有恒高校）
8 秋山ひとみ（高田北城高校）
9 髙橋結衣（板倉中学校）
10 田中綾乃（高田高校）
11 横山幸子（関根学園高校）
12 平野汐来（つばさＪＢＣ）
13 北川珠里（高田北城高校）
14 佐々木梨帆（高田農業高校）
15 本保咲陽子（板倉ＢＣ）
太田麻紀（直江津ＪＢＣ）16
綿貫ねね（高田農業高校）17
平原朋佳（高田北城高校）18
宮下芹華（有恒高校）19
渡邉恵美（ヴァルト）20
下村彩絵（高田高校）21
増田周穂（高田北城高校）22
内山琉那（つばさＪＢＣ）23
稲葉桃（高田高校）24
小川七海（高田北城高校）25
廣瀬沙織（関根学園高校）26
山田ちひろ（上越総合技術高校） 27
堀川南都木（高田北城高校）28
丸山七星（有恒高校）29
清水小春（高田農業高校）30
谷川紀佳（板倉中学校）31
1
2
3
4
5
6
7
8
9
10
11
12
13
14
15
16
17
18
19
20
21
22
23
24
25
26
27
28
29
30

女子単Ｄ(FSD)

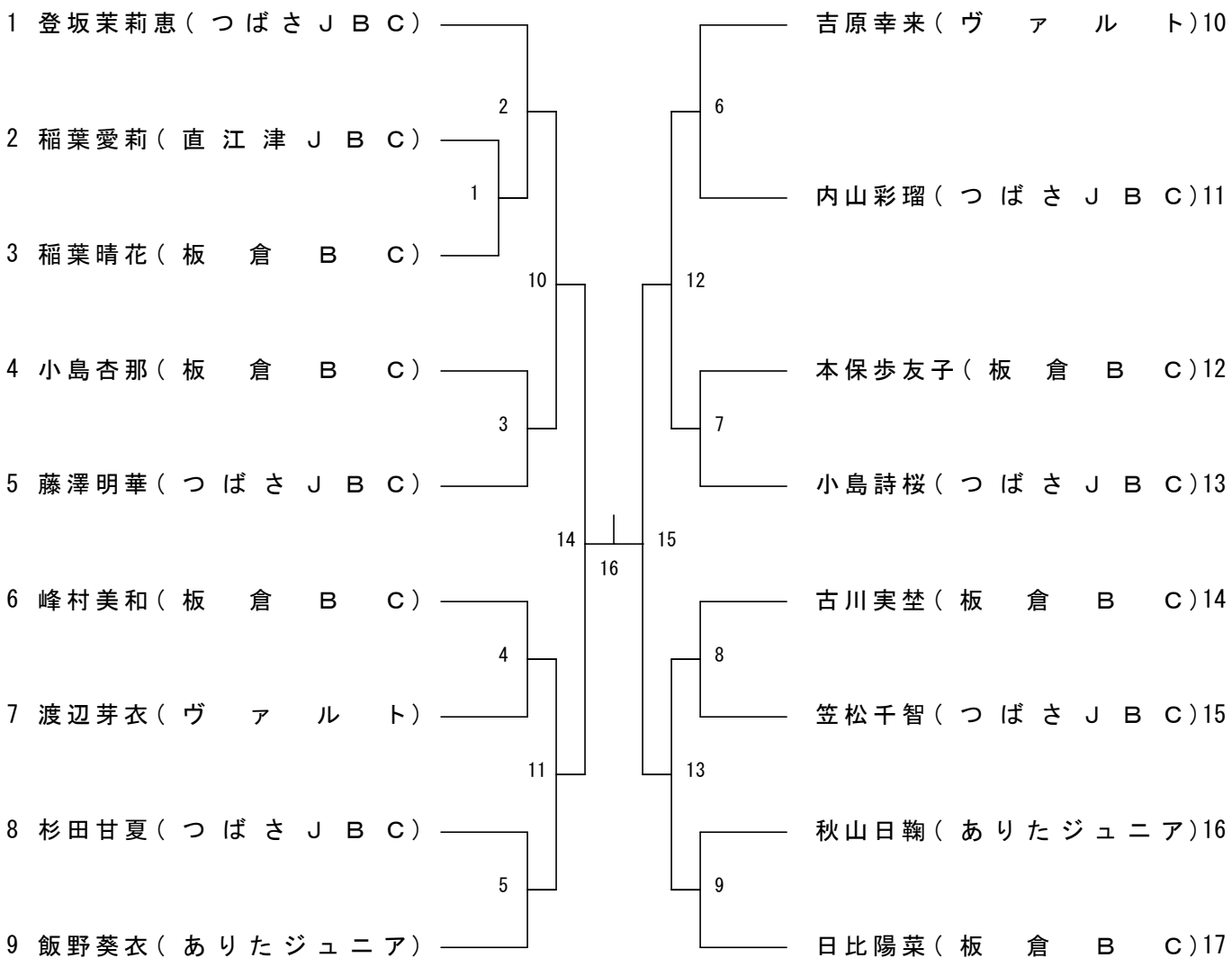
1 登坂茉莉恵（つばさＪＢＣ）
2 稲葉愛莉（直江津ＪＢＣ）
3 稲葉晴花（板倉ＢＣ）
4 小島杏那（板倉ＢＣ）
5 藤澤明華（つばさＪＢＣ）
6 峰村美和（板倉ＢＣ）
7 渡辺芽衣（ヴァルト）
8 杉田甘夏（つばさＪＢＣ）
9 飯野葵衣（ありたジュニア）
吉原幸来（ヴァルト）10
内山彩瑠（つばさＪＢＣ）11
本保歩友子（板倉ＢＣ）12
小島詩桜（つばさＪＢＣ）13
古川実埜（板倉ＢＣ）14
笠松千智（つばさＪＢＣ）15
秋山日鞠（ありたジュニア）16
日比陽菜（板倉ＢＣ）17
1
2
3
4
5
6
7
8
9
10
11
12
13
14
15
16

2018－2019　BADMINTON 競技規則（諸規程集）

ならびに

公認審判員資格検定会講習会ルール教本 2018 の発刊について

―スコアリングシステムに関する改訂（ニュースコアリングシステム）と
サーバーによって打たれる瞬間のシャトルの高さ制限の改訂
（サービス高の固定［１．１５ｍ］）―

平素から本会の競技審判活動の普及発展にご理解とご尽力を賜り誠に有難うございます。

さて、現在何かと話題になっております表記ルール改訂とそれに伴う競技規則書ならびにルール教本の発行に関する現況の報告と今後の見通しについてお知らせいたします。

昨年１１月に開催されましたBWF理事会において「スコアに関する改訂とサーバーによって打たれる瞬間のシャトルの高さ制限の改訂」に関する協議がなされ、スコアリングシステムに関しては、現時点において１１ポイント５ゲーム制へ移行する案が理事会案として本年５月に開催されるBWF総会に上程される公算が高くなりました。また、サービス高に関しましては本年３月１日から１２月３１日までに開催される BWF のグレード１大会（ジュニア大会は除く）とグレード２のすべての大会において試験的に採用されることになりました。国内においてはヨネックス秋田マスターズ２０１８（７月）とダイハツ・ヨネックスジャパンオープン２０１８(９月)の２大会が該当することになります。

そのような背景から、例年ならば本年度４月に発刊が予定されている表記の競技規則ならびにルール教本ですが、発刊してから２か月も経ないうちにルール改訂が実施される恐れもあり、発刊を本年８月１日に延期することといたしました。ご理解の程、よろしくお願いいたします。

また、もしニュースコアリングシステムが５月のBWF総会で承認された場合、BWF主催大会では翌月６月からの大会での新システム実施になることが予想されますが、(公財)日本バドミントン協会第１種大会では８月１日からニュースコアリングシステムを導入し、平成３０年度内は大会主管団体において現行スコアリングシステムもしくはニュースコアリングシステムのどちらかを選択できる猶予期間とし、平成３１年度からはニュースコアリングシステムのみとする予定です。

一方、サービス高１.15mの固定については,平成３０年５月開催予定のBWFの動向を見ることとし、平成３０年度中（平成３１年３月末日迄）は現行のままとし、改訂の予定はありません。

以上