男子中学生シングルス

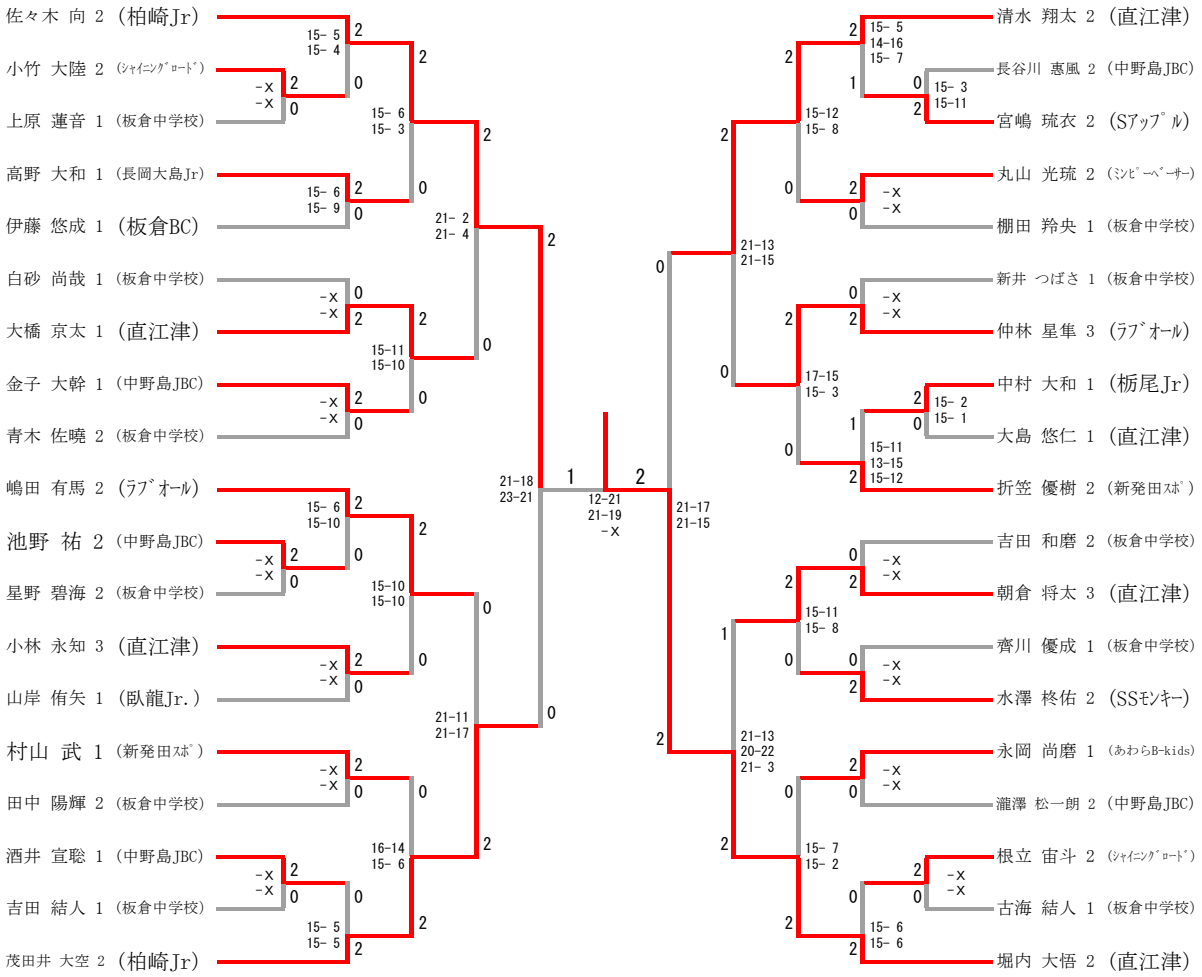
佐々木 向 2 (柏崎Jr)
小竹 大陸 2 (ｼｬｲﾆﾝｸﾞﾛｰﾄﾞ)
上原 蓮音 1 (板倉中学校)
高野 大和 1 (長岡大島Jr)
伊藤 悠成 1 (板倉BC)
白砂 尚哉 1 (板倉中学校)
大橋 京太 1 (直江津)
金子 大幹 1 (中野島JBC)
青木 佐暁 2 (板倉中学校)
嶋田 有馬 2 (ﾗﾌﾞｵｰﾙ)
池野 祐 2 (中野島JBC)
星野 碧海 2 (板倉中学校)
小林 永知 3 (直江津)
山岸 侑矢 1 (臥龍Jr.)
村山 武 1 (新発田ｽﾎﾟ)
田中 陽輝 2 (板倉中学校)
酒井 宣聡 1 (中野島JBC)
吉田 結人 1 (板倉中学校)
茂田井 大空 2 (柏崎Jr)
清水 翔太 2 (直江津)
長谷川 惠風 2 (中野島JBC)
宮嶋 琉衣 2 (Sｱｯﾌﾟﾙ)
丸山 光琉 2 (ﾐﾝﾋﾟｰﾍﾞｰｻｰ)
棚田 羚央 1 (板倉中学校)
新井 つばさ 1 (板倉中学校)
仲林 星隼 3 (ﾗﾌﾞｵｰﾙ)
中村 大和 1 (栃尾Jr)
大島 悠仁 1 (直江津)
折笠 優樹 2 (新発田ｽﾎﾟ)
吉田 和磨 2 (板倉中学校)
朝倉 将太 3 (直江津)
齊川 優成 1 (板倉中学校)
水澤 柊佑 2 (SSﾓﾝｷｰ)
永岡 尚磨 1 (あわらB-kids)
瀧澤 松一朗 2 (中野島JBC)
根立 宙斗 2 (ｼｬｲﾆﾝｸﾞﾛｰﾄﾞ)
古海 結人 1 (板倉中学校)
堀内 大悟 2 (直江津)

女子中学生シングルス

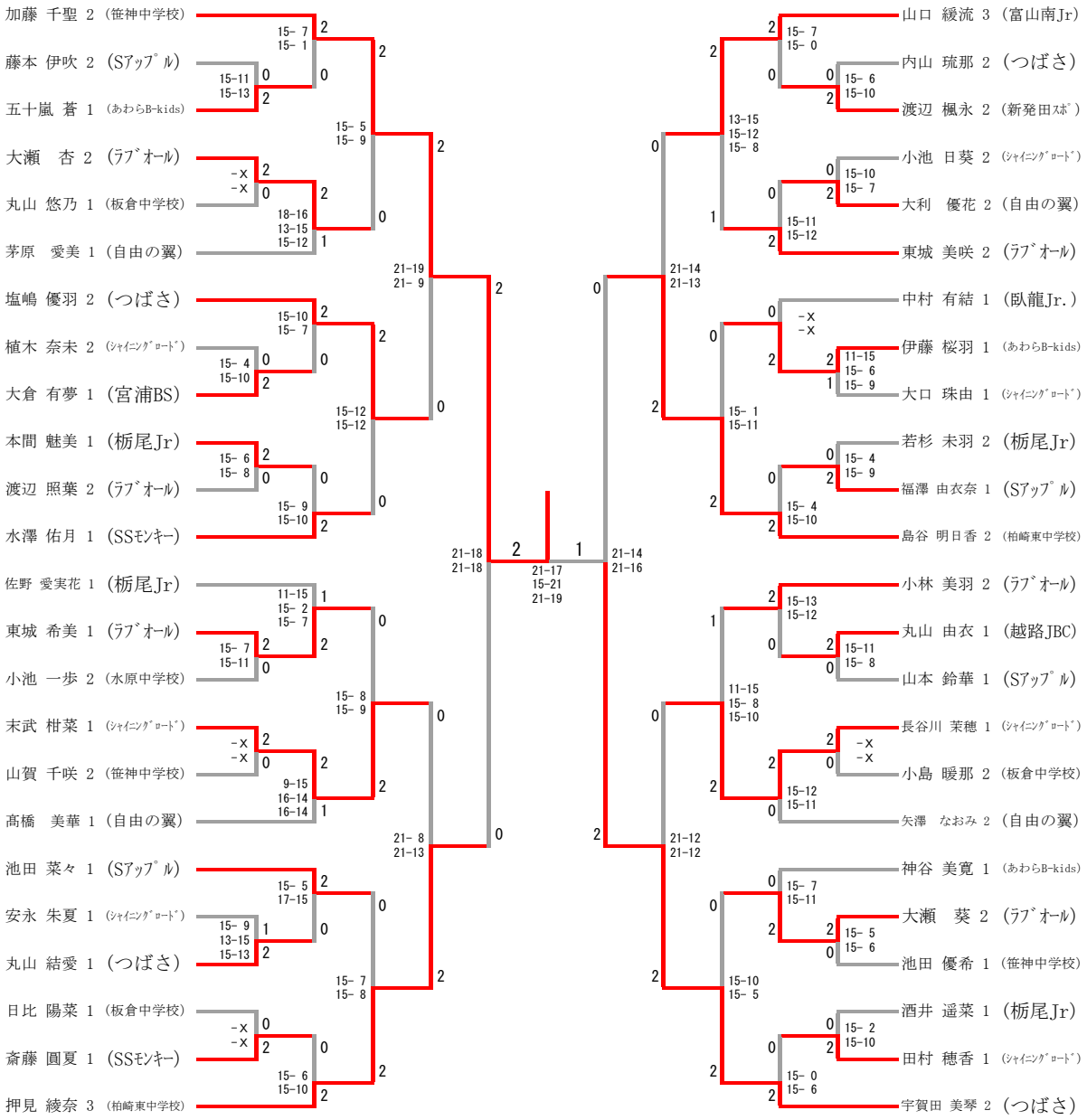
加藤 千聖 2 (笹神中学校)
藤本 伊吹 2 (Sｱｯﾌﾟﾙ)
五十嵐 蒼 1 (あわらB-kids)
大瀬 杏 2 (ﾗﾌﾞｵｰﾙ)
丸山 悠乃 1 (板倉中学校)
茅原 愛美 1 (自由の翼)
塩嶋 優羽 2 (つばさ)
植木 奈未 2 (ｼｬｲﾆﾝｸﾞﾛｰﾄﾞ)
大倉 有夢 1 (宮浦BS)
本間 魅美 1 (栃尾Jr)
渡辺 照葉 2 (ﾗﾌﾞｵｰﾙ)
水澤 佑月 1 (SSﾓﾝｷｰ)
佐野 愛実花 1 (栃尾Jr)
東城 希美 1 (ﾗﾌﾞｵｰﾙ)
小池 一歩 2 (水原中学校)
末武 柑菜 1 (ｼｬｲﾆﾝｸﾞﾛｰﾄﾞ)
山賀 千咲 2 (笹神中学校)
髙橋 美華 1 (自由の翼)
池田 菜々 1 (Sｱｯﾌﾟﾙ)
安永 朱夏 1 (ｼｬｲﾆﾝｸﾞﾛｰﾄﾞ)
丸山 結愛 1 (つばさ)
日比 陽菜 1 (板倉中学校)
斎藤 圓夏 1 (SSﾓﾝｷｰ)
押見 綾奈 3 (柏崎東中学校)
山口 緩流 3 (富山南Jr)
内山 琉那 2 (つばさ)
渡辺 楓永 2 (新発田ｽﾎﾟ)
小池 日葵 2 (ｼｬｲﾆﾝｸﾞﾛｰﾄﾞ)
大利 優花 2 (自由の翼)
東城 美咲 2 (ﾗﾌﾞｵｰﾙ)
中村 有結 1 (臥龍Jr.)
伊藤 桜羽 1 (あわらB-kids)
大口 珠由 1 (ｼｬｲﾆﾝｸﾞﾛｰﾄﾞ)
若杉 未羽 2 (栃尾Jr)
福澤 由衣奈 1 (Sｱｯﾌﾟﾙ)
島谷 明日香 2 (柏崎東中学校)
小林 美羽 2 (ﾗﾌﾞｵｰﾙ)
丸山 由衣 1 (越路JBC)
山本 鈴華 1 (Sｱｯﾌﾟﾙ)
長谷川 茉穂 1 (ｼｬｲﾆﾝｸﾞﾛｰﾄﾞ)
小島 暖那 2 (板倉中学校)
矢澤 なおみ 2 (自由の翼)
神谷 美寛 1 (あわらB-kids)
大瀬 葵 2 (ﾗﾌﾞｵｰﾙ)
池田 優希 1 (笹神中学校)
酒井 遥菜 1 (栃尾Jr)
田村 穂香 1 (ｼｬｲﾆﾝｸﾞﾛｰﾄﾞ)
宇賀田 美琴 2 (つばさ)

男子小学６年生以下シングルス

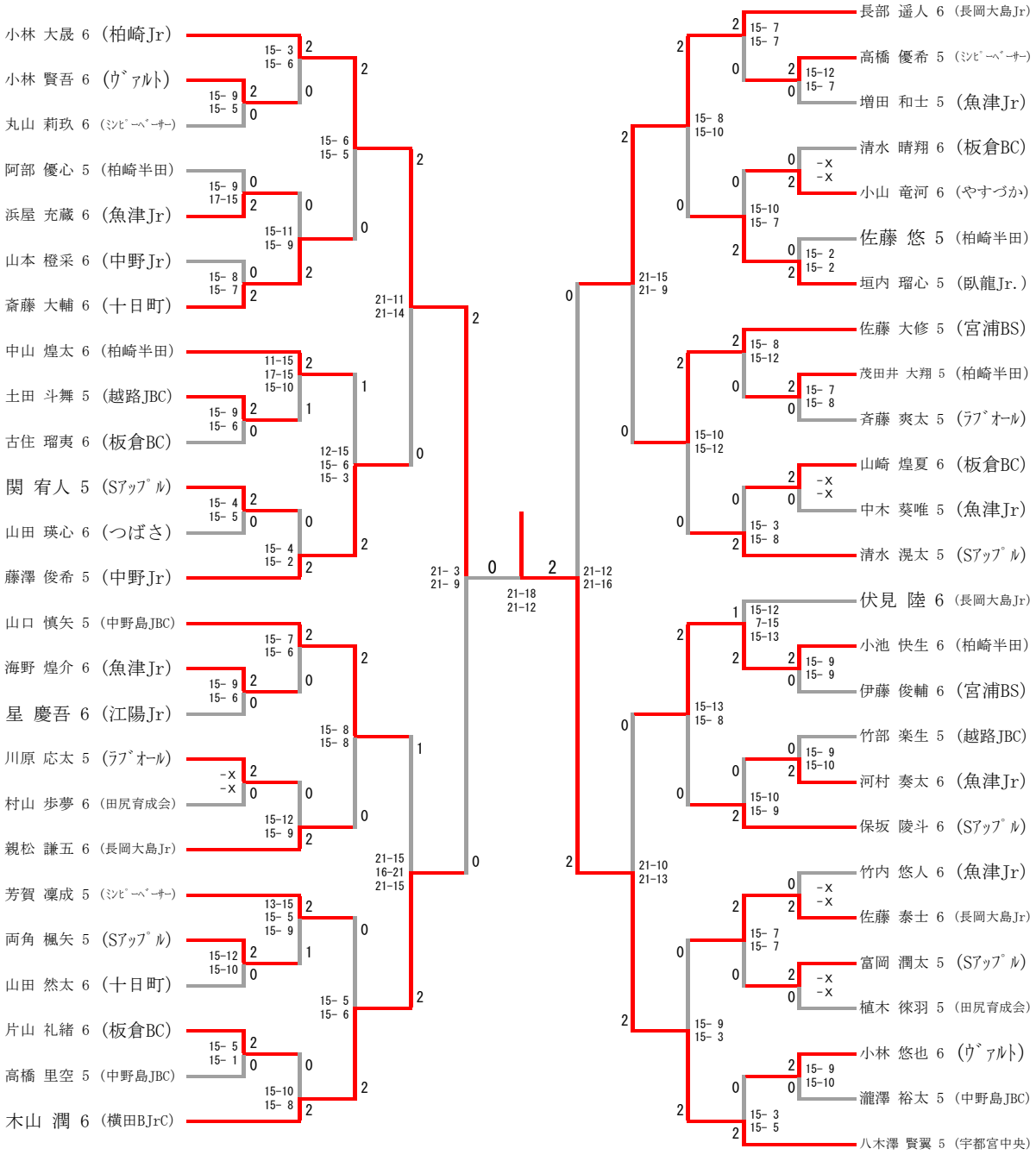

女子小学６年生以下シングルス

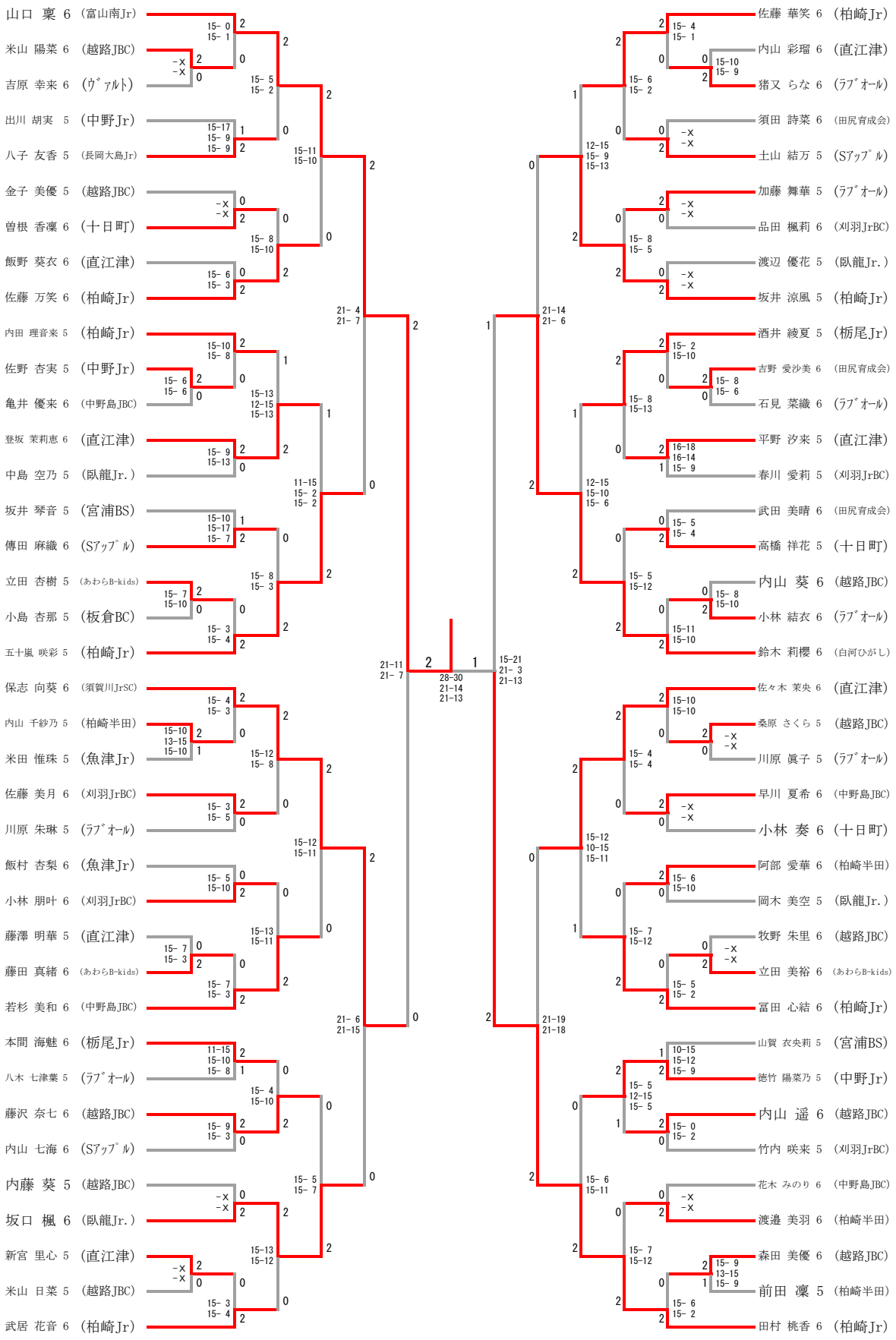

男子小学４年生以下シングルス

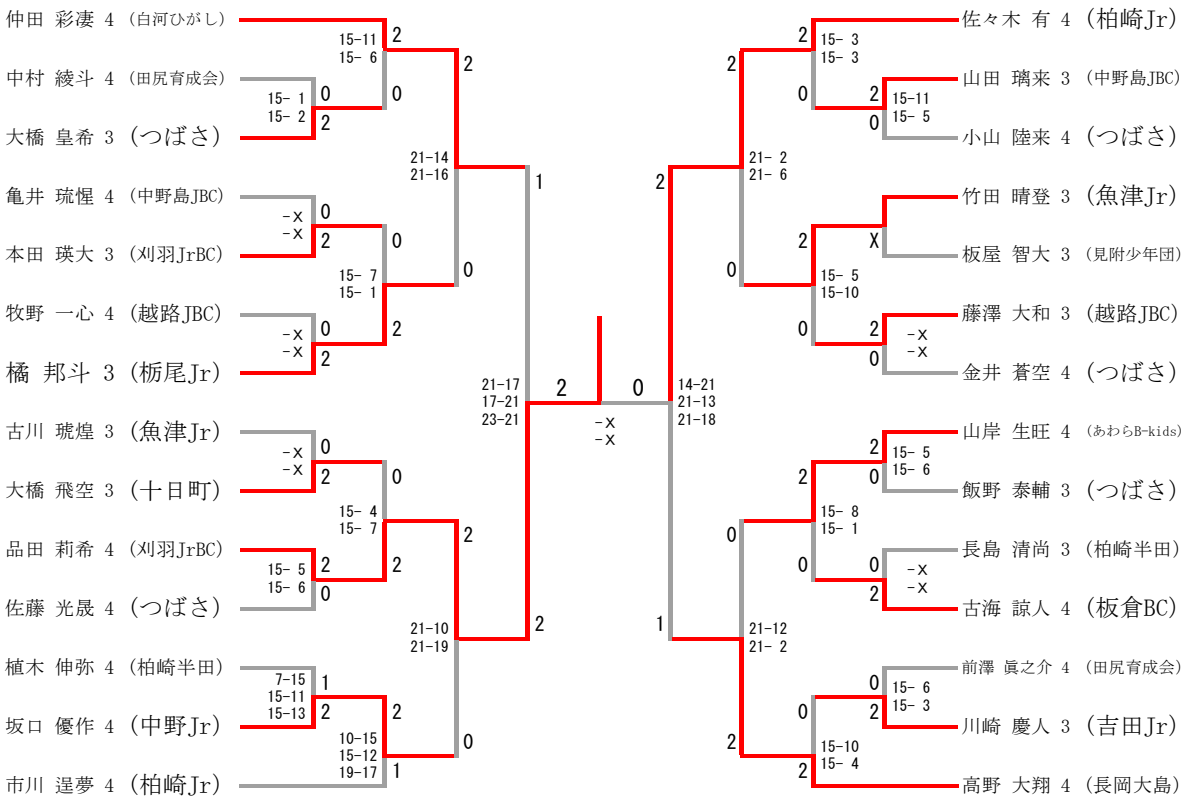

女子小学４年生以下シングルス

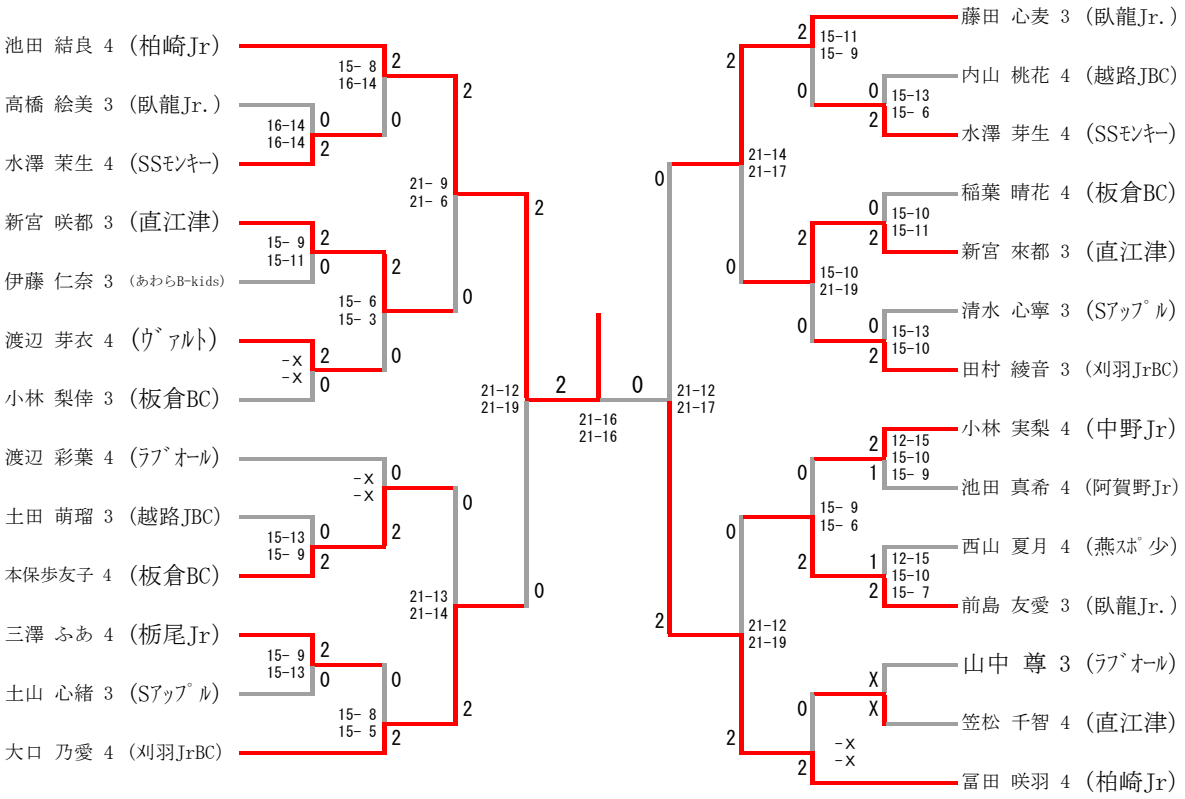

男子小学２年生以下シングルス

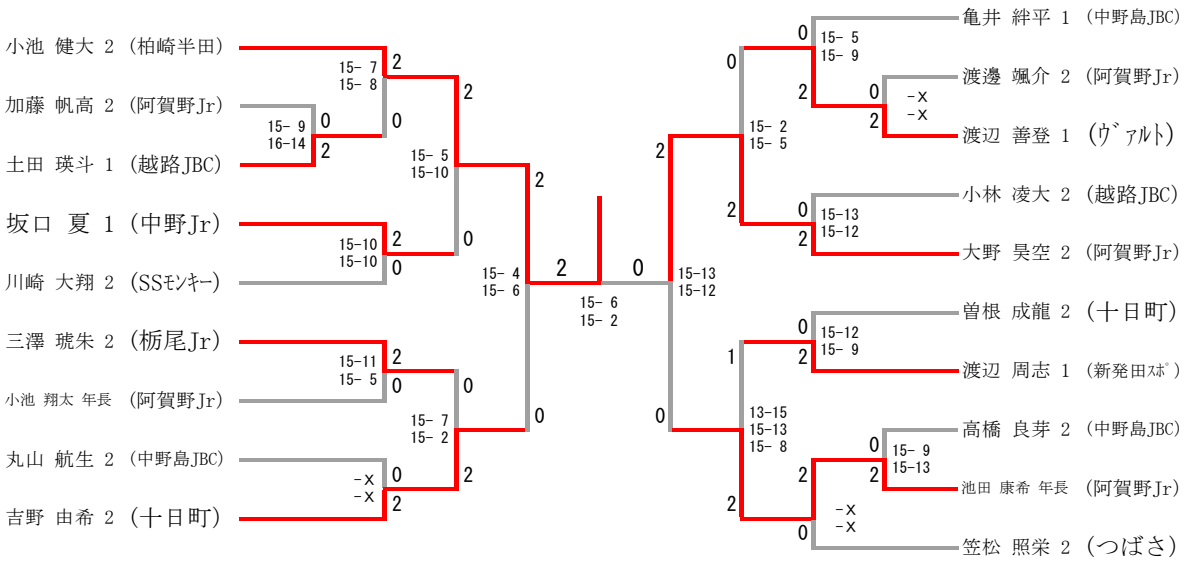

女子小学２年生以下シングルス

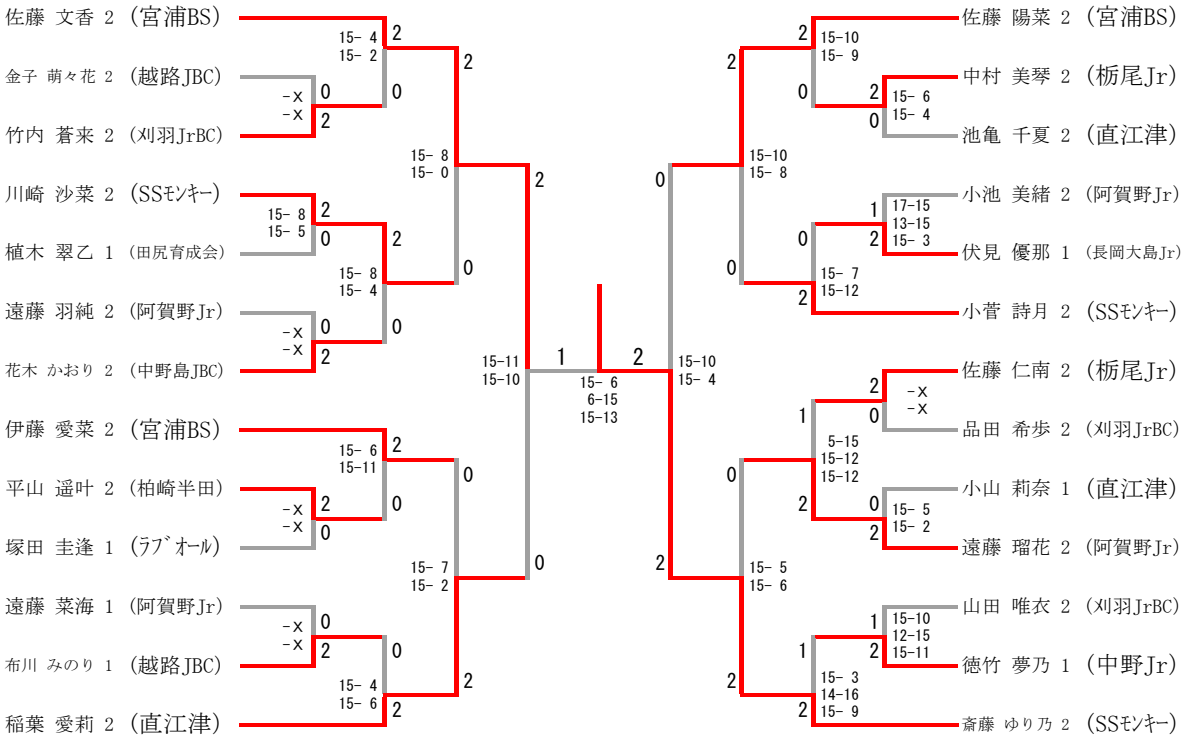

男子中学生シングルス下位トーナメント

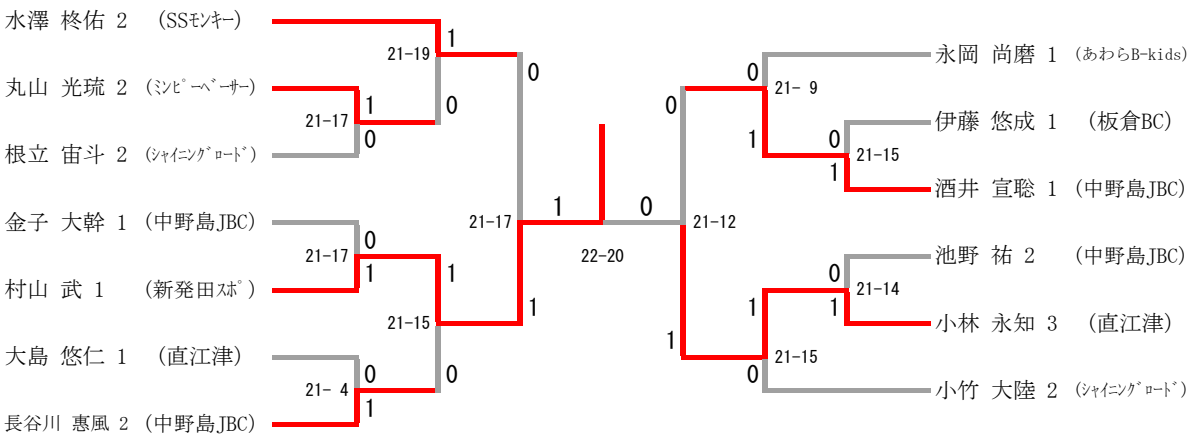

女子中学生シングルス下位トーナメント

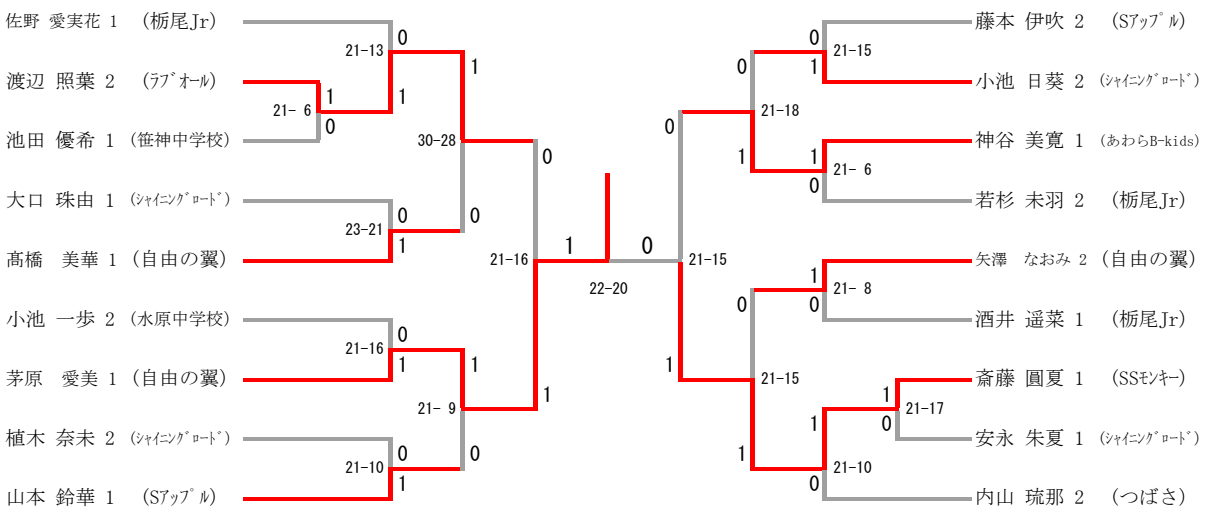

男子小学６年生以下シングルス下位トーナメント

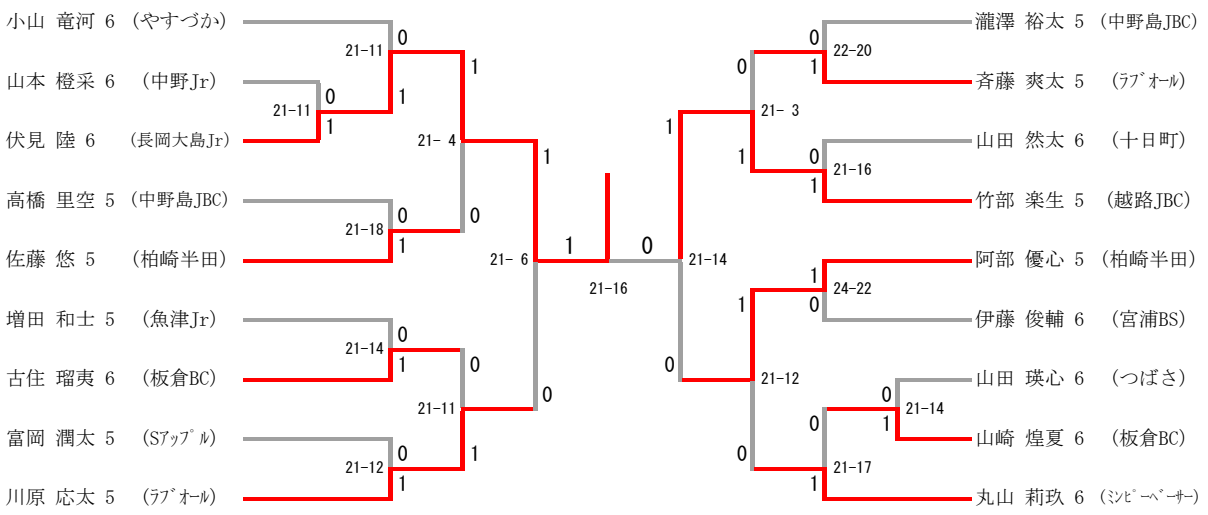

女子小学６年生以下シングルス下位トーナメント

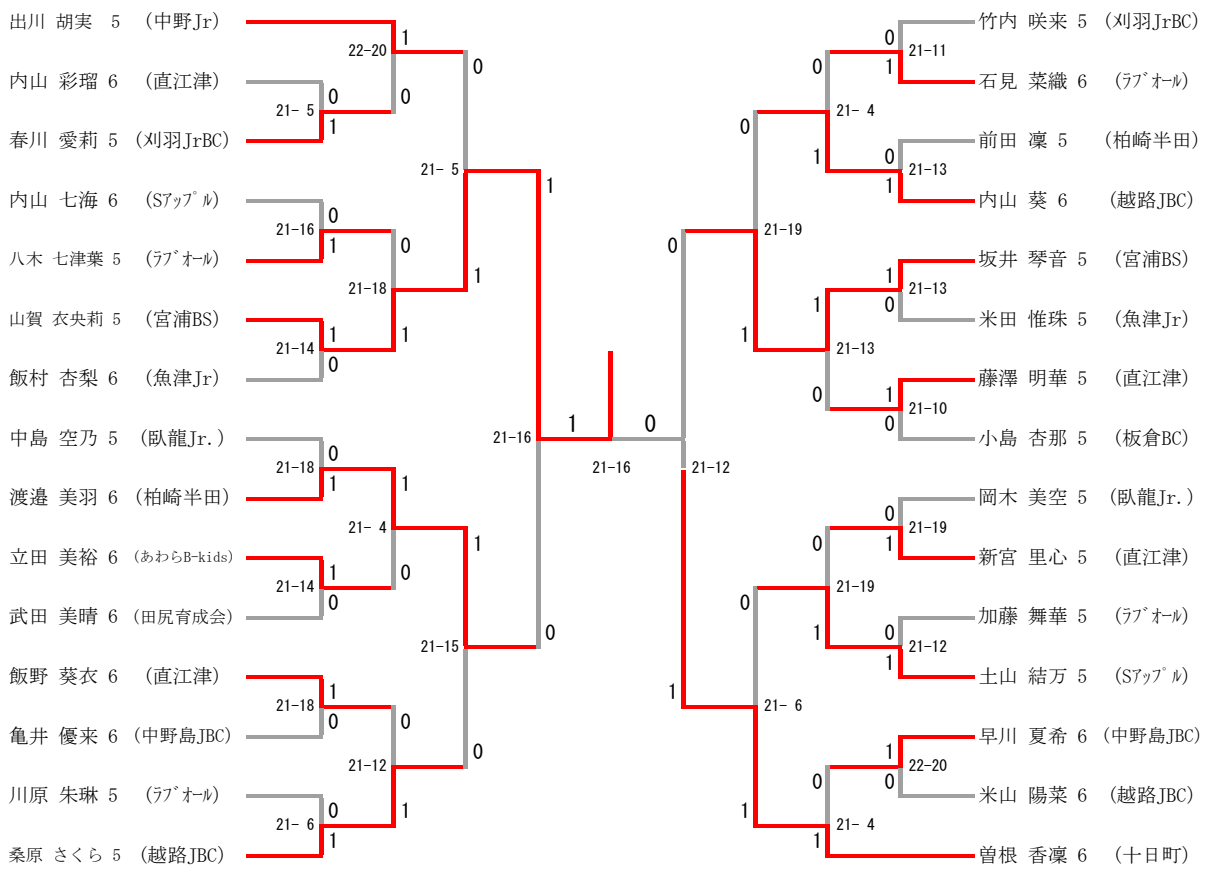

男子小学４年生以下シングルス下位トーナメント

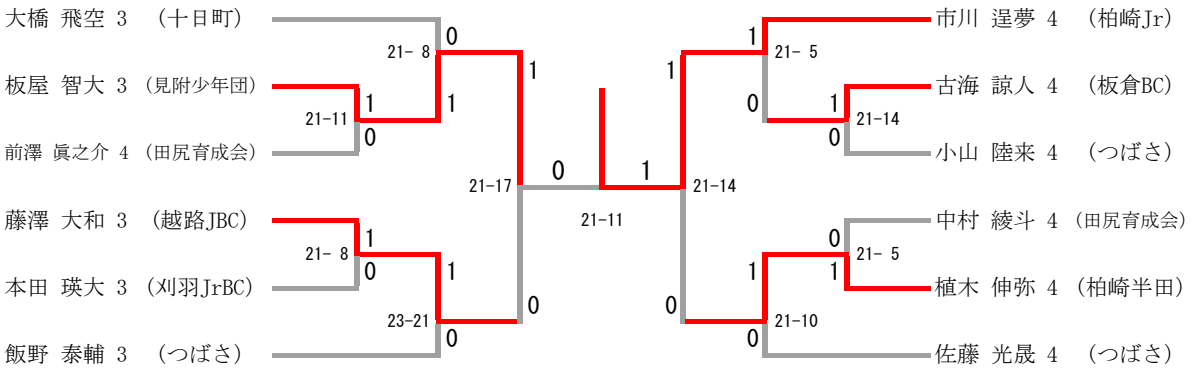

女子小学４年生以下シングルス下位トーナメント

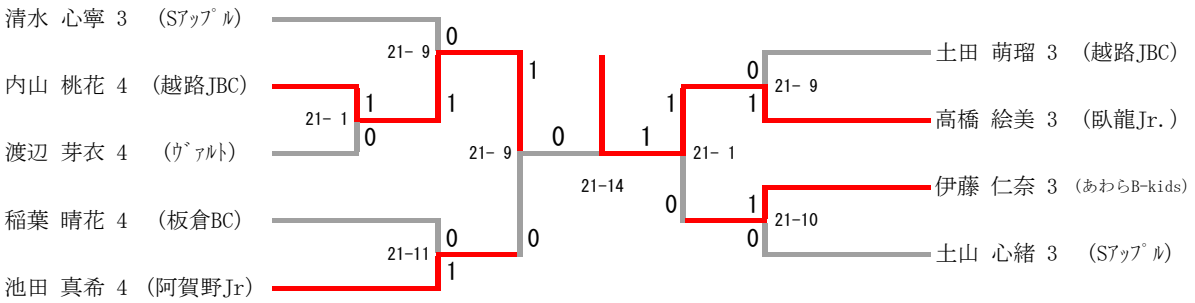

男子小学２年生以下シングルス下位トーナメント

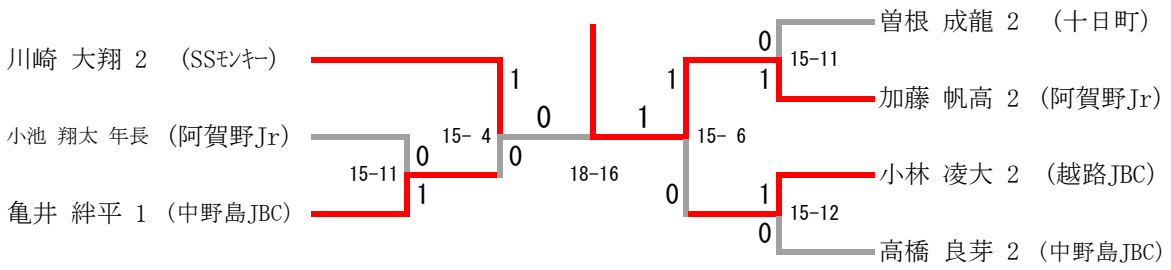
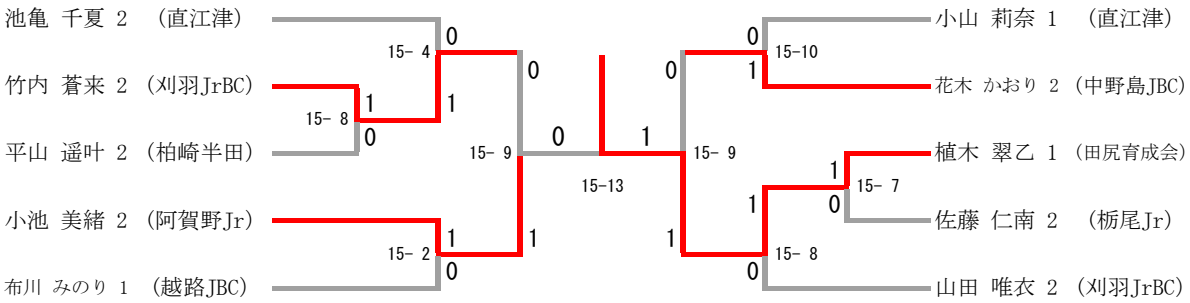
女子小学２年生以下シングルス下位トーナメント